Maître d'Ouvrage :
Ministère de la Transition écologique et solidaire

DRIEA IF – DIRIF

Service de Modernisation du Réseau (SMR)
Département de Modernisation du Réseau Nord Ouest (DMR NO)
21-23 rue Miollis 75732 PARIS Cedex 15

Liberté • Egalité • Fraternité
RÉPUBLIQUE FRANÇAISE

Direction régionale et interdépartementale de l'Équipement et de l'Aménagement ILE-DE-FRANCE
DiRIF

III.5.2

Indice 0

Opération 23 Q 24 F

PROTECTIONS ACOUSTIQUES COMPLÉMENTAIRES

AUTOROUTES A4 ET A86 À SAINT- MAURICE, MAISONS-ALFORT ET CRÉTEIL

2ÈME TRANCHE

Secteur « Viaducs »

DOSSIER PROJET

CARACTÉRISTIQUES TECHNIQUES

III.5 Ouvrages d'art
III.5.2 Dossier plan

Dressé par le maître d'œuvre :
Nom chef DIE

Présenté par le responsable d'opérations :
Nom RDO

Vu et transmis par le responsable du Département DMRNO :
Nom chef DMR

Novembre 2017

DRIEA IF – DIRIF
Service d'Ingénierie pour la Modernisation, l'Entretien et l'Exploitation du Réseau (SIMEER)

Département d'Ingénierie EST
65-71 avenue Faidherbe
93315 Le Pré Saint-Gervais Cedex

0	Novembre 2017	TM-RB			Version initiale
Indice	**Date**	**Établi par**	**Vérifié par**	**Approuvé par**	**Objet**

Maître d'Ouvrage :
Ministère de la Transition écologique et solidaire

DRIEA IF - DIRIF

Service de Modernisation du Réseau (SMR)
Département de Modernisation du Réseau Nord Ouest (DMR NO)
21-23 rue Miollis 75732 PARIS Cedex 15

Liberté • Egalité • Fraternité
RÉPUBLIQUE FRANÇAISE

Direction régionale et interdépartementale de l'Équipement et de l'Aménagement ILE-DE-FRANCE
DiRIF

III.5.2.2

Indice 0

Opération 23 Q 24 F

PROTECTIONS ACOUSTIQUES COMPLÉMENTAIRES

AUTOROUTES A4 ET A86 À SAINT- MAURICE, MAISONS-ALFORT ET CRÉTEIL

2ÈME TRANCHE

Secteur « Viaducs »

DOSSIER PROJET

CARACTÉRISTIQUES TECHNIQUES

III.5 Ouvrages d'art

III.5.2 Dossier plan

III.5.2.2 Bretelles Créteil/Paris -Paris/Créteil

Dressé par le maître d'œuvre :
Nom chef DIE

Présenté par le responsable d'opérations :
Nom RDO

Vu et transmis par le responsable du Département DMRNO :
Nom chef DMR

Novembre 2017

DRIEA IF - DIRIF
Service d'Ingénierie pour la Modernisation, l'Entretien et l'Exploitation du Réseau (SIMEER)

Département d'Ingénierie EST
65-71 avenue Faidherbe
93315 Le Pré Saint-Gervais Cedex

0	Novembre 2017	TM-RB			Version initiale
Indice	**Date**	**Établi par**	**Vérifié par**	**Approuvé par**	**Objet**

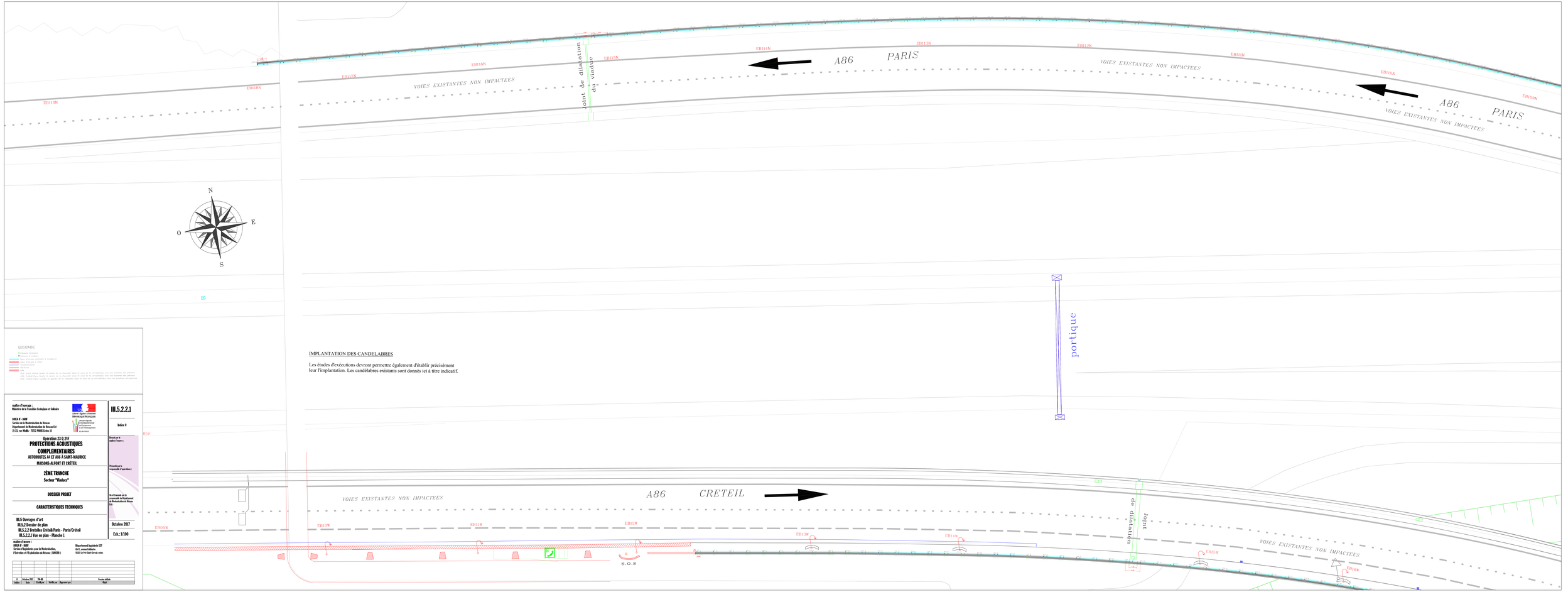

IMPLANTATION DES CANDELABRES

Les études d'exécutions devront permettre également d'établir précisément leur l'implantation. Les candélabres existants sont donnés ici à titre indicatif.

LEGENDE

- Poteaux existants
- Poteaux à réaliser
- Mats d'éclairage existants à conserver
- Mats d'éclairage à réaliser
- Luminaires existants
- Luminaires à réaliser
- Sectrices
- Portiques
- 2016 : Plans relevés levés de détails de la chaussée dans la zone de la circulation; sous les ouvrages des gabarits
- 2016 : Contrôle Plans relevés le gabarit de la chaussée dans la zone de la circulation; sous les ouvrages des gabarits

maître d'ouvrage :
Ministère de la Transition Ecologique et Solidaire

DREAL IF - SMR
Service de la Modernisation du Réseau
Département de Modernisation du Réseau Est
25-27, rue Melin - 75727 PARIS Cedex 15

Liberté • Égalité • Fraternité
RÉPUBLIQUE FRANÇAISE

Direction générale des infrastructures, des transports et de la mer
Direction générale de l'aménagement, du logement et de la nature

III.5.2.2.1

Indice 0

Opération 23 Q 24F
PROTECTIONS ACOUSTIQUES COMPLEMENTAIRES
AUTOROUTES A4 ET A86 A SAINT-MAURICE
MAISONS-ALFORT ET CRÉTEIL

2ÈME TRANCHE
Secteur "Viaducs"

DOSSIER PROJET

CARACTERISTIQUES TECHNIQUES

III.5 Ouvrages d'art
III.5.2 Dossier de plan
III.5.2.2 Bretelles Créteil/Paris - Paris/Créteil
III.5.2.2.1 Vue en plan - Planche 1

Dressé par la maîtrise d'œuvre :

Présenté par le responsable d'opération :

Visa et transmis par le responsable du Département de Modernisation du Réseau Est :

Octobre 2017

Ech.: 1/100

maître d'œuvre :
DREAL IF - SMR
Service d'Ingénierie pour la Modernisation, l'Exploitation et l'Exploitation du Réseau (SIMERE)

Département Ingénierie EST
25-27, avenue Gallieni
93330 Le Pré-Saint-Gervais cedex

0	Octobre 2017	TB-BD			Version initiale
Indice	Date	Réalisé par	Vérifié par	Approuvé par	Objet

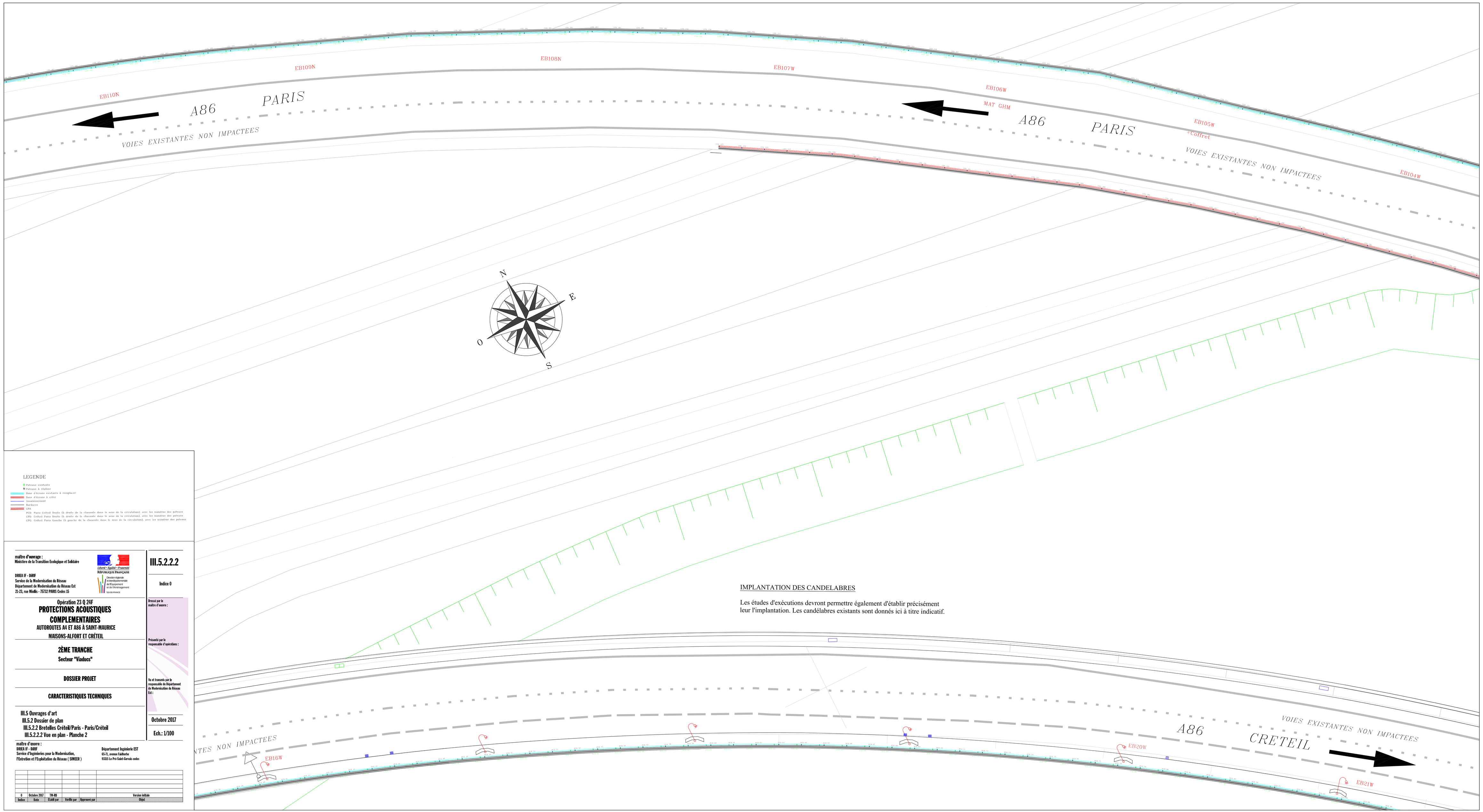

IMPLANTATION DES CANDELABRES

Les études d'exécutions devront permettre également d'établir précisément leur l'implantation. Les candélabres existants sont donnés ici à titre indicatif.

LEGENDE

- Poteaux existants
- Poteaux à réaliser
- Zone d'écrans existants à remplacer
- Zone d'écrans à créer
- Assainissement
- Barbares
- GRA
- PCD: Paris Créteil Droite (à droite de la chaussée dans le sens de la circulation), avec les numéros des poteaux
- CPD: Créteil Paris Droite (à droite de la chaussée dans le sens de la circulation), avec les numéros des poteaux
- CPG: Créteil Paris Gauche (à gauche de la chaussée dans le sens de la circulation), avec les numéros des poteaux

maître d'ouvrage :
Ministère de la Transition Ecologique et Solidaire

Liberté • Égalité • Fraternité
RÉPUBLIQUE FRANÇAISE
Direction générale des infrastructures, de l'Équipement et de l'Aménagement
Ministère

DIREA IF - DIRIF
Service de la Modernisation du Réseau
Département de Modernisation du Réseau Est
25-27, rue Miollis - 75732 PARIS Cedex 15

III.5.2.2.2

Indice 0

Opération 23 Q 24F

PROTECTIONS ACOUSTIQUES COMPLEMENTAIRES

AUTOROUTES A4 ET A86 À SAINT-MAURICE
MAISONS-ALFORT ET CRÉTEIL

2ÈME TRANCHE
Secteur "Viaducs"

DOSSIER PROJET

CARACTERISTIQUES TECHNIQUES

III.5 Ouvrages d'art
III.5.2 Dossier de plan
III.5.2.2 Bretelles Créteil/Paris - Paris/Créteil
III.5.2.2.2 Vue en plan - Planche 2

Dressé par le maître d'œuvre :

Présenté par le responsable d'opérations :

Vu et transmis par le responsable du Département de Modernisation du Réseau Est :

Octobre 2017

Ech.: 1/100

maître d'œuvre :
DIREA IF - DIRIF
Service d'Ingénieries pour la Modernisation, l'Entretien et l'Exploitation du Réseau (SIMEER)

Département Ingénierie EST
65-71, avenue Faidherbe
93285 Le Pré-Saint-Gervais cedex

Indice	Date	Etabli par	Vérifié par	Approuvé par	Objet
0	Octobre 2017	TM-RB			Version initiale

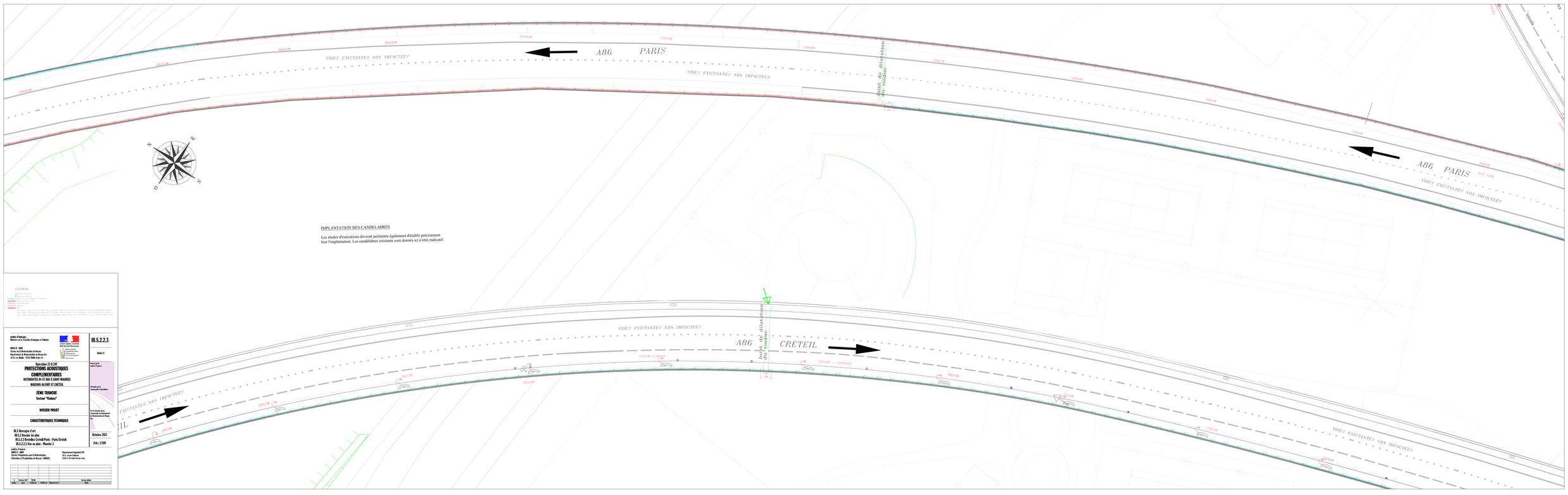

IMPLANTATION DES CANDELABRES

Les études d'exécutions devront permettre également d'établir précisément leur l'implantation. Les candélabres existants sont donnés ici à titre indicatif.

LEGENDE

maître d'ouvrage :
Ministère de la Transition Ecologique et Solidaire

DREAL IDF - UMR
Service des Infrastructures de Réseau
Département de Modernisation du Réseau Est
D.2.5. rue Médéric - 75732 PARIS Cedex 15

Opération 21 Q 210 247
PROTECTIONS ACOUSTIQUES COMPLEMENTAIRES
AUTOROUTES A4 ET A86 A SAINT-MAURICE
MAISONS-ALFORT ET CRETEIL

2ÈME TRANCHE
Section "Viaduc"

DOSSIER PROJET

CARACTERISTIQUES TECHNIQUES

III.5 Ouvrages d'art
III.5.2 Dossier de plan
III.5.2.2 Bretelles Créteil/Paris - Paris/Créteil
III.5.2.2.3 Vue en plan - Planche 3

maître d'oeuvre :
DREAL IDF - UMR
Service d'Ingénierie pour la Modernisation,
l'Entretien et l'Exploitation du Réseau (SIMEER)

Département Ingénierie IDF
III.5 - ouvrages hydrauliques
Pôle Ouvrages Hydrauliques

III.5.2.2.3

Indice 0

Dessiné par le maître d'oeuvre :

Présenté par le responsable d'opération :

Vu, et présenté par le maître d'oeuvre
Le Directeur de la Direction de Modernisation du Réseau
Est :

Octobre 2022

Echl. : 1/500

Indice	Date	Motif	Visa
0	Octobre 2022	Dossier de plan	

Indice	Date	Motif	Modifié par	Approuvé par	Visa

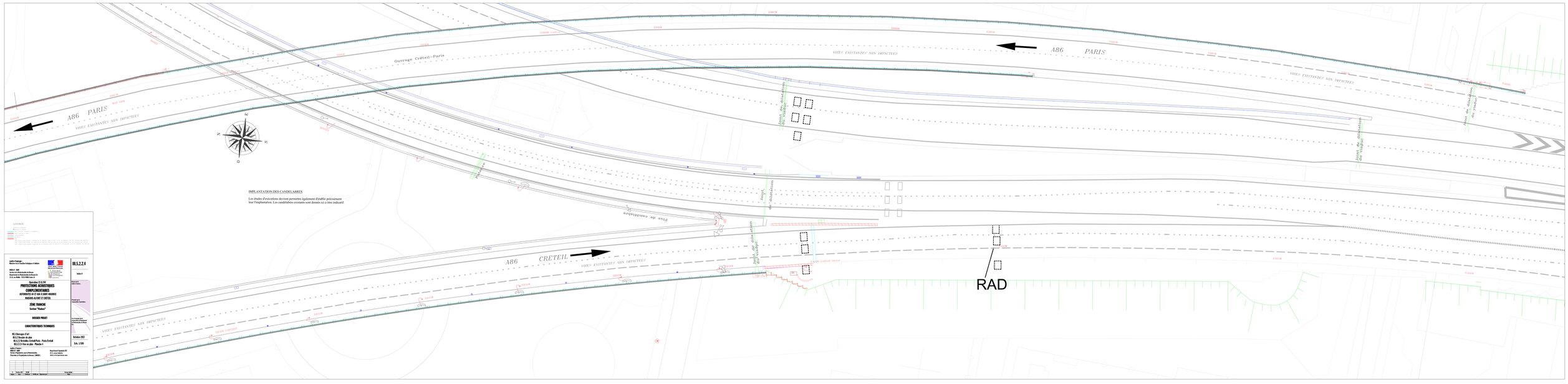

LEGENDE

Ecrans Acoustiques
Ecrans Acoustiques Absorbants
Merlons
Merlons Absorbants
Merlons Absorbants de grande hauteur (> 4 mètres) et de faible emprise (< 3 mètres) pour les secteurs très contraints
Merlons Absorbants de grande hauteur (> 4 mètres) et de faible emprise (< 3 mètres) pour les secteurs très contraints

Maître d'ouvrage :
Réunion de la Tranche Fonctionnelle n°1 Bobigny

Direction Régionale et Interdépartementale de l'Environnement et de l'Energie d'Ile-de-France

III.5.2.2.4

Index 0

Dossier D'ETUDE
PROTECTIONS ACOUSTIQUES COMPLEMENTAIRES
AUTOROUTE A 86 ET BAU A 3,50M DE HAUTEUR
MAISONS-ALFORT ET CRETEIL

ZONE TRANCHE
Secteur "Rabbin"

RAISSER PRIAT

CARACTERISTIQUES TECHNIQUES

B.1 Bonneuil-Val
B.1.1 Tronçon de jeu
B.1.2.2 Bretillau Zone Ouest-Val-Créteil
B.1.2.2.1 Rue de Jeu - Planche 1

Date : Octobre 2012
Ech. : 1/250

Conception et rédaction :
DREIF / SER
Département Ingénierie des Infrastructures et Environnement,
Direction d'Ile-de-France (DREIF)

Département Ingénierie ESP
Service Ingénierie Route
Cellule Environnement Acoustique

Index	Date	Nom	Modifications
0	Octobre 2012		Version initiale

maître d'ouvrage :
Ministère de la Transition Ecologique et Solidaire

Liberté • Egalité • Fraternité
RÉPUBLIQUE FRANÇAISE
Direction régionale et interdépartementale de l'Equipement et de l'Aménagement
ÎLE-DE-FRANCE

DRIEA IF - DiRIF
Service de la Modernisation du Réseau
Département de Modernisation du Réseau Est
21-23, rue Miollis - 75732 PARIS Cedex 15

Opération 23 Q 24F

PROTECTIONS ACOUSTIQUES COMPLEMENTAIRES

AUTOROUTES A4 ET A86 À SAINT-MAURICE MAISONS-ALFORT ET CRÉTEIL

2ÈME TRANCHE

Secteur "Viaducs"

DOSSIER PROJET

CARACTERISTIQUES TECHNIQUES

III.5 Ouvrages d'art
III.5.2 Dossier de plan
III.5.2.2 Bretelles Créteil/Paris - Paris/Créteil
III.5.2.2.5 Vue en plan - Paris/Créteil B.A.U.

III.5.2.2.5

Indice 0

Dressé par le maitre d'oeuvre :

Présenté par le responsable d'opérations :

Vu et transmis par le responsable du Département de Modernisation du Réseau Est :

Octobre 2017

Ech.: 1/25

maître d'œuvre :
DRIEA IF - DiRIF
Service d'Ingénieries pour la Modernisation,
l'Entretien et l'Exploitation du Réseau (SIMEER)

Département Ingénierie EST
65-71, avenue Faidherbe
93315 Le Pré-Saint-Gervais cedex

Indice	Date	Etabli par	Vérifié par	Approuvé par	Objet
0	Octobre 2017	TM-RB			Version initiale

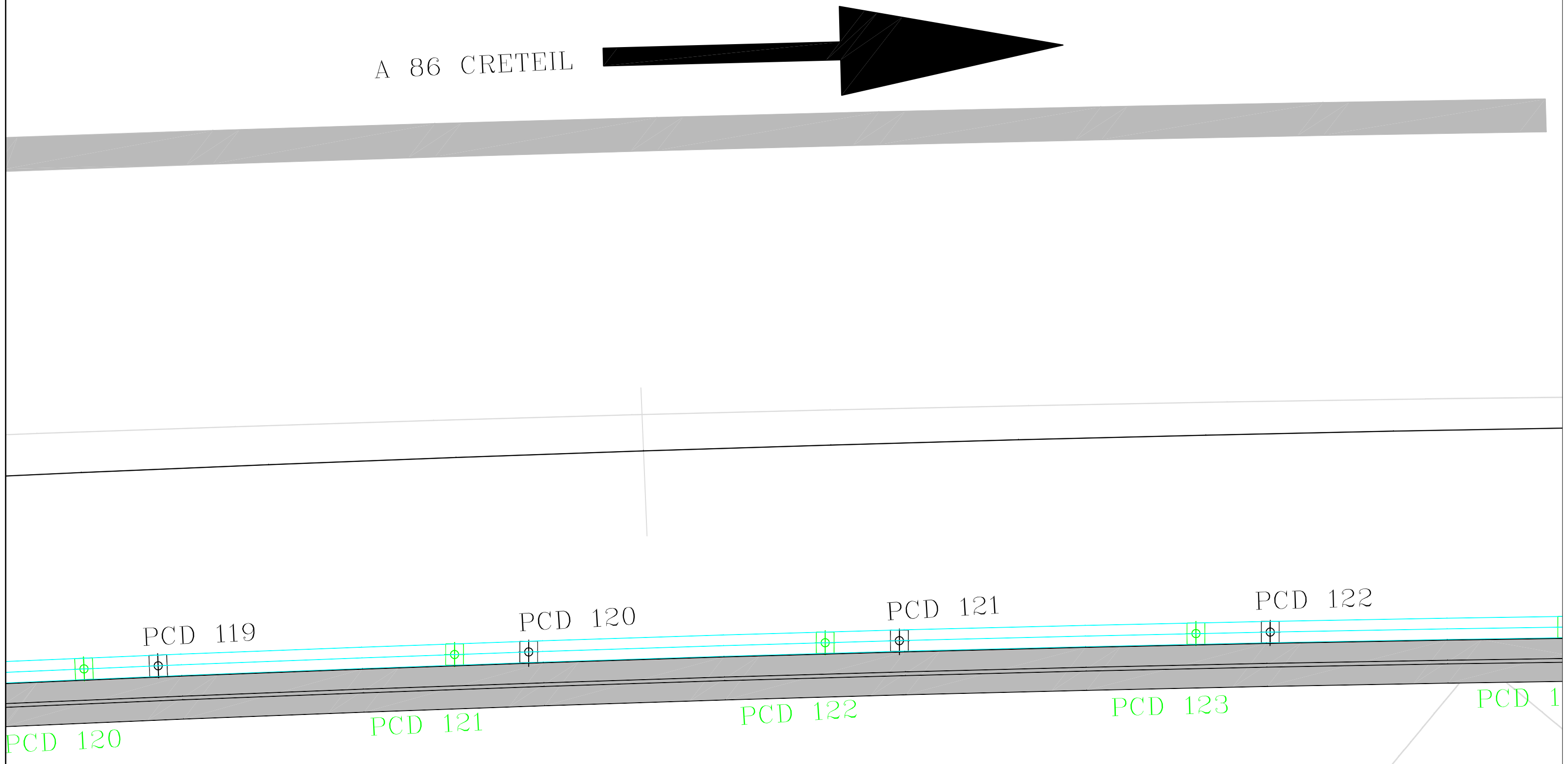

LEGENDE
- Poteaux existants
- Poteaux à réaliser
- Zone d'écrans existants à remplacer
- Zone d'écrans à créer
- Assainissement
- Bordures
- GBA

PCD: Paris Créteil Droite (à droite de la chaussée dans le sens de la circulation), avec les numéros des poteaux
CPD: Créteil Paris Droite (à droite de la chaussée dans le sens de la circulation), avec les numéros des poteaux
CPG: Créteil Paris Gauche (à gauche de la chaussée dans le sens de la circulation), avec les numéros des poteaux

	Nombre de poteaux	Nombre d'écrans standards Existant:2.50 x 1.50 Projet:2.50 x 2.54	Nombre d'écrans spéciaux	Nombre d'écrans mobiles (joint de dilation)	Longueur cumulée d'écrans
Existant	240	234	1,60 x 1,50 = 1 0,54 x 1,50 = 1	1,22 x 1,50 = 2 2,00 x 1,50 = 2 1,00 x 1,50 = 2	592
Projeté	239	234	1,10 x 2,54= 1	2,22 x 2,54 = 2 1,00 x 2,54= 2 2,00 x 2,54 = 2	592

maître d'ouvrage :
Ministère de la Transition Ecologique et Solidaire

Liberté • Egalité • Fraternité
RÉPUBLIQUE FRANÇAISE
Direction régionale et interdépartementale de l'Équipement et de l'Aménagement
ILE-DE-FRANCE

DRIEA IF - DiRIF
Service de la Modernisation du Réseau
Département de Modernisation du Réseau Est
21-23, rue Miollis - 75732 PARIS Cedex 15

Opération 23 Q 24F

PROTECTIONS ACOUSTIQUES COMPLEMENTAIRES

AUTOROUTES A4 ET A86 À SAINT-MAURICE

MAISONS-ALFORT ET CRÉTEIL

2ÈME TRANCHE

Secteur "Viaducs"

DOSSIER PROJET

CARACTERISTIQUES TECHNIQUES

III.5 Ouvrages d'art
III.5.2 Dossier de plan
III.5.2.2 Bretelles Créteil/Paris - Paris/Créteil
III.5.2.2.6 Vue en plan - Créteil/Paris B.A.U.

maître d'œuvre :
DRIEA IF - DiRIF
Service d'Ingénieries pour la Modernisation,
l'Entretien et l'Exploitation du Réseau (SIMEER)

Département Ingénierie EST
65-71, avenue Faidherbe
93315 Le Pré-Saint-Gervais cedex

III.5.2.2.6

Indice 0

Dressé par le maître d'oeuvre :

Présenté par le responsable d'opérations :

Vu et transmis par le responsable du Département de Modernisation du Réseau Est :

Octobre 2017

Ech.: 1/25

Indice	Date	Etabli par	Vérifié par	Approuvé par	Objet
0	Octobre 2017	TM-RB			Version initiale

	Nombre de poteaux	Nombre d'écrans standards Existant:2.50 x 1.50 Projet:2.50 x 2.54	Nombre d'écrans spéciaux	Nombre d'écrans mobiles (joint de dilatation)	Longueur cumulée d'écrans
Existant	132 +142 = 274	128 + 138= 266	1,05 x 1,50 = 1 2,44 x 1,50 = 2 1,48 x 1,50 = 1 1,47 x 1,50 = 1	1,88x 1,50 = 4	325 + 351 = 676
Projet	374	367	0,55x 2,54 = 1 1,00x 2,54 = 1 0,97x 2,54 = 1	2,76x 2,54 = 2 2,15x 2,54 = 2 2,82x 2,54 = 2	929

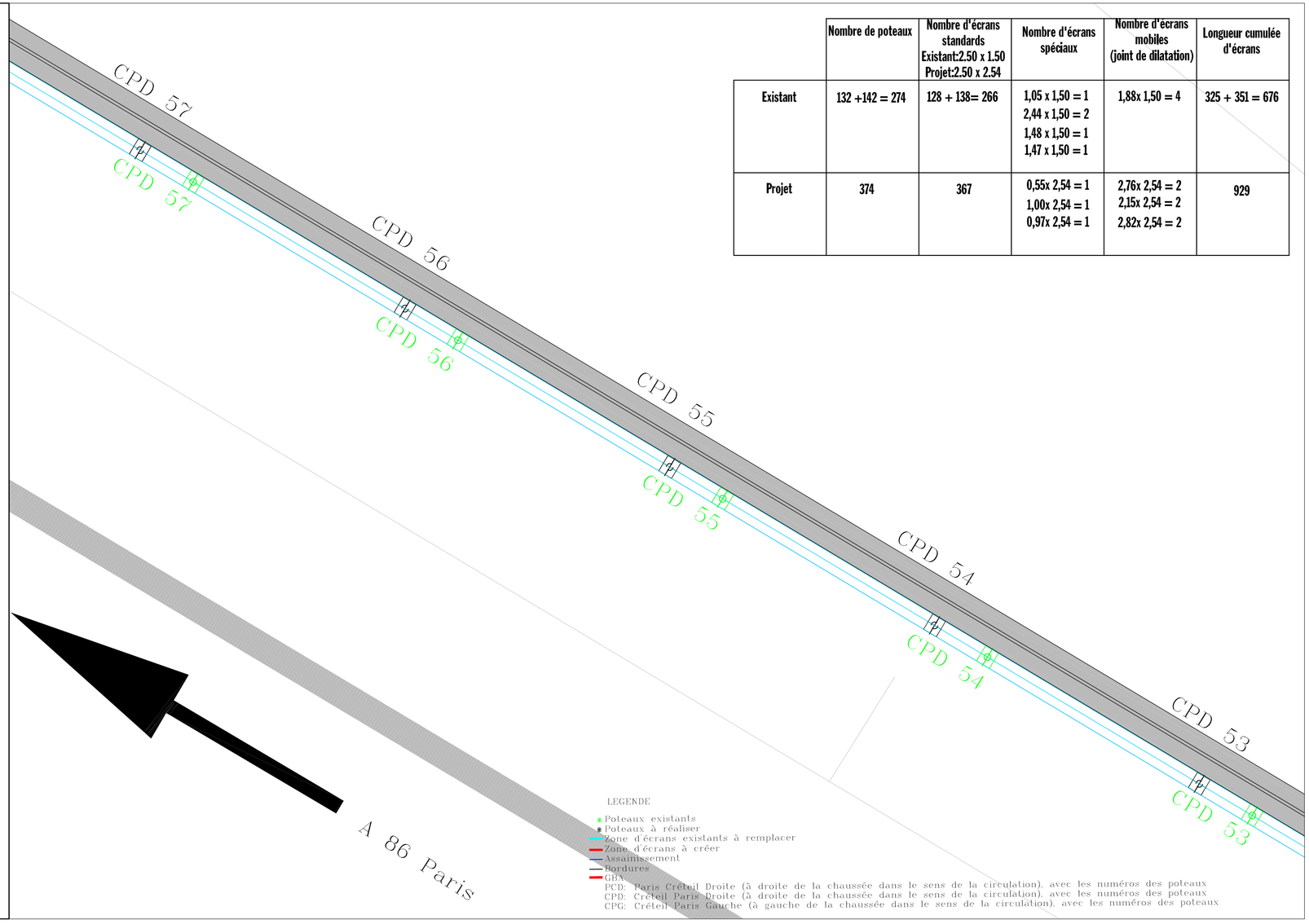

maître d'ouvrage :
Ministère de la Transition Ecologique et Solidaire

Liberté • Egalité • Fraternité
RÉPUBLIQUE FRANÇAISE
Direction régionale et interdépartementale de l'Equipement et de l'Aménagement
ILE-DE-FRANCE

DRIEA IF - DiRIF
Service de la Modernisation du Réseau
Département de Modernisation du Réseau Est
21-23, rue Miollis - 75732 PARIS Cedex 15

Opération 23 Q 24F

PROTECTIONS ACOUSTIQUES COMPLEMENTAIRES

AUTOROUTES A4 ET A86 À SAINT-MAURICE

MAISONS-ALFORT ET CRÉTEIL

2ÈME TRANCHE

Secteur "Viaducs"

DOSSIER PROJET

CARACTERISTIQUES TECHNIQUES

III.5 Ouvrages d'art
III.5.2 Dossier de plan
III.5.2.2 Bretelles Créteil/Paris - Paris/Créteil
III.5.2.2.7 Vue en plan - Créteil/Paris B.D.G.

maître d'œuvre :
DRIEA IF - DiRIF
Service d'Ingénieries pour la Modernisation,
l'Entretien et l'Exploitation du Réseau (SIMEER)

Département Ingénierie EST
65-71, avenue Faidherbe
93315 Le Pré-Saint-Gervais cedex

Indice	Date	Etabli par	Vérifié par	Approuvé par	Objet
0	Octobre 2017	TM-RB			Version initiale

III.5.2.2.7

Indice 0

Dressé par le maitre d'oeuvre :

Présenté par le responsable d'opérations :

Vu et transmis par le responsable du Département de Modernisation du Réseau Est :

Octobre 2017

Ech.: 1/25

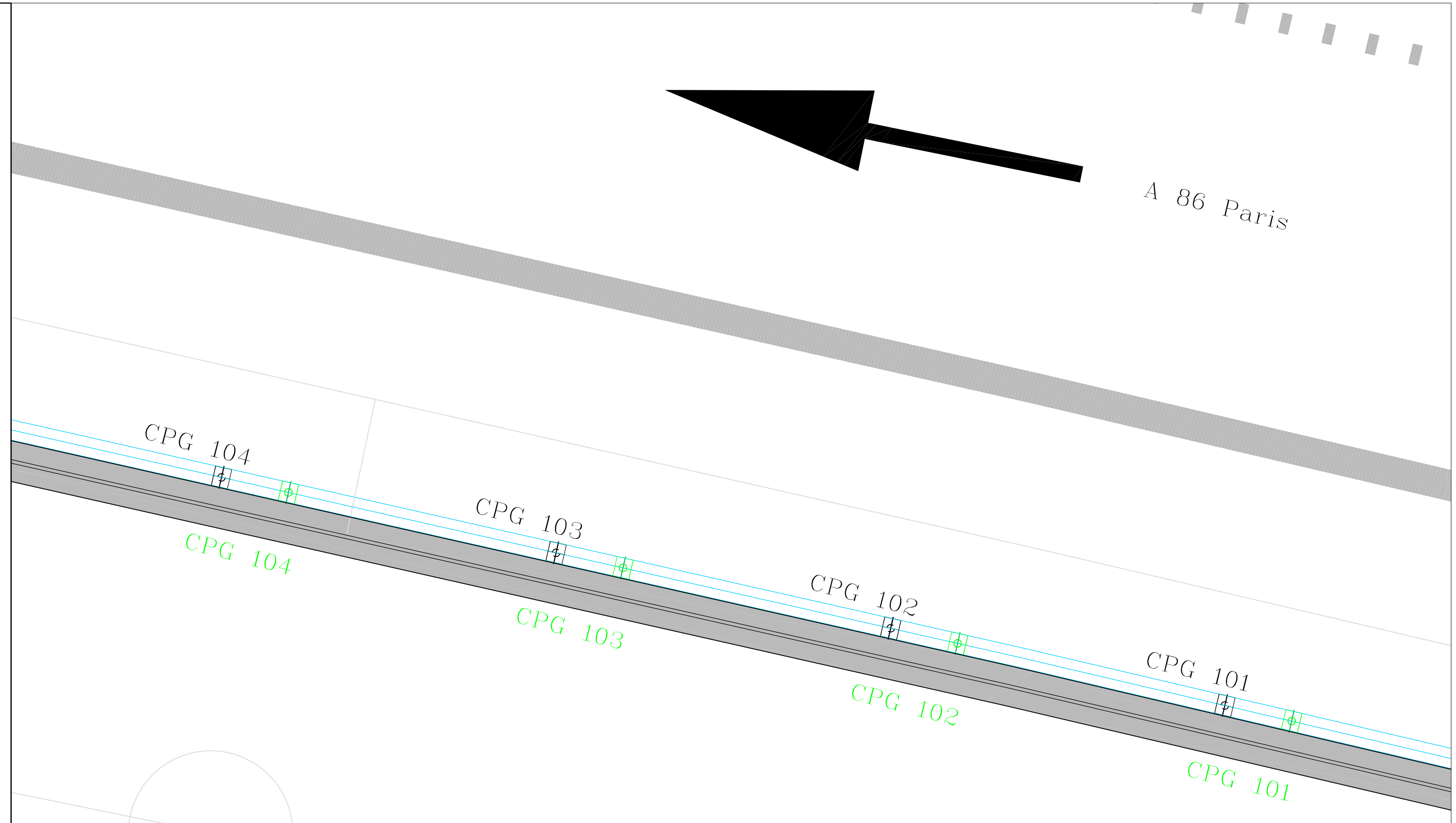

LEGENDE
- Poteaux existants
- Poteaux à réaliser
- Zone d'écrans existants à remplacer
- Zone d'écrans à créer
- Assainissement
- Bordures
- GBA

PCD: Paris Créteil Droite (à droite de la chaussée dans le sens de la circulation), avec les numéros des poteaux
CPD: Créteil Paris Droite (à droite de la chaussée dans le sens de la circulation), avec les numéros des poteaux
CPG: Créteil Paris Gauche (à gauche de la chaussée dans le sens de la circulation), avec les numéros des poteaux

	Nombre de poteaux	Nombre d'écrans standards Existant:2.50 x 1.50 Projet:2.50 x 2.54	Nombre d'écrans spéciaux	Nombre d'écrans mobiles (joint de dilatation)	Longueur cumulée d'écrans
Existant	132	129	2,44 x 1,50 = 1 1,93 x 1,50 = 1	0	327
Projeté	225	222	1,43 x 2,54 = 1	1.96 x2,54 =2	560

Maître d'Ouvrage :
Ministère de la Transition écologique et solidaire

DRIEA IF – DIRIF

Service de Modernisation du Réseau (SMR)
Département de Modernisation du Réseau Nord Ouest (DMR NO)
21-23 rue Miollis 75732 PARIS Cedex 15

Liberté • Egalité • Fraternité
RÉPUBLIQUE FRANÇAISE

Direction régionale et interdépartementale de l'Équipement et de l'Aménagement ILE-DE-FRANCE
DiRIF

III.5.2.3

Indice 0

Opération 23 Q 24 F

PROTECTIONS ACOUSTIQUES COMPLÉMENTAIRES

AUTOROUTES A4 ET A86 À SAINT- MAURICE, MAISONS-ALFORT ET CRÉTEIL

2ÈME TRANCHE

Secteur « Viaducs »

DOSSIER PROJET

CARACTÉRISTIQUES TECHNIQUES

III.5 Ouvrages d'art

III.5.2 Dossier plan

III.5.2.3 Détails et élévation

Dressé par le maître d'œuvre :
Nom chef DIE

Présenté par le responsable d'opérations :
Nom RDO

Vu et transmis par le responsable du Département DMRNO :
Nom chef DMR

Novembre 2017

DRIEA IF – DIRIF
Service d'Ingénierie pour la Modernisation, l'Entretien et l'Exploitation du Réseau (SIMEER)

Département d'Ingénierie EST
65-71 avenue Faidherbe
93315 Le Pré Saint-Gervais Cedex

0	Novembre 2017	TM-RB			Version initiale
Indice	**Date**	**Établi par**	**Vérifié par**	**Approuvé par**	**Objet**

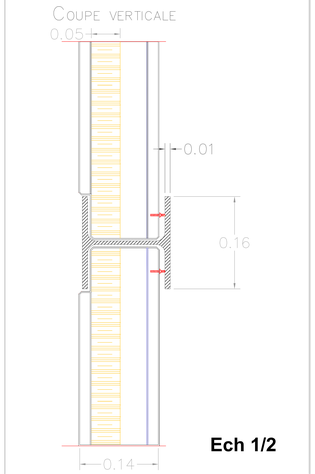

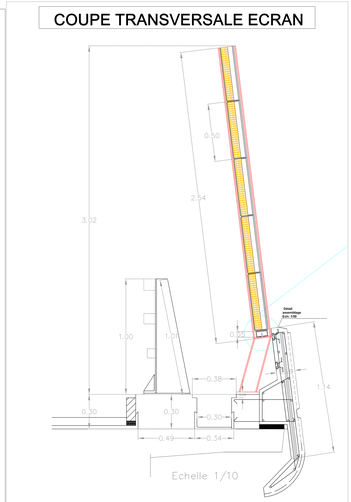

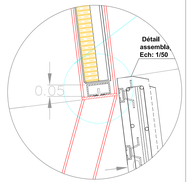

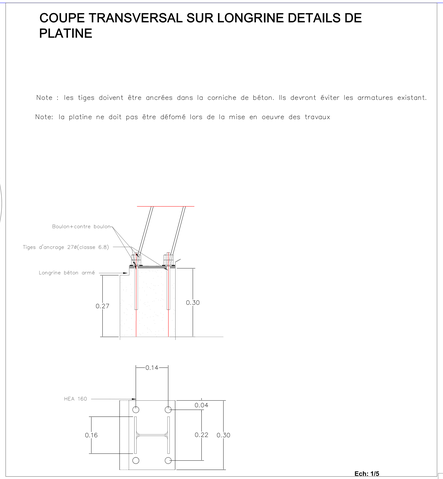

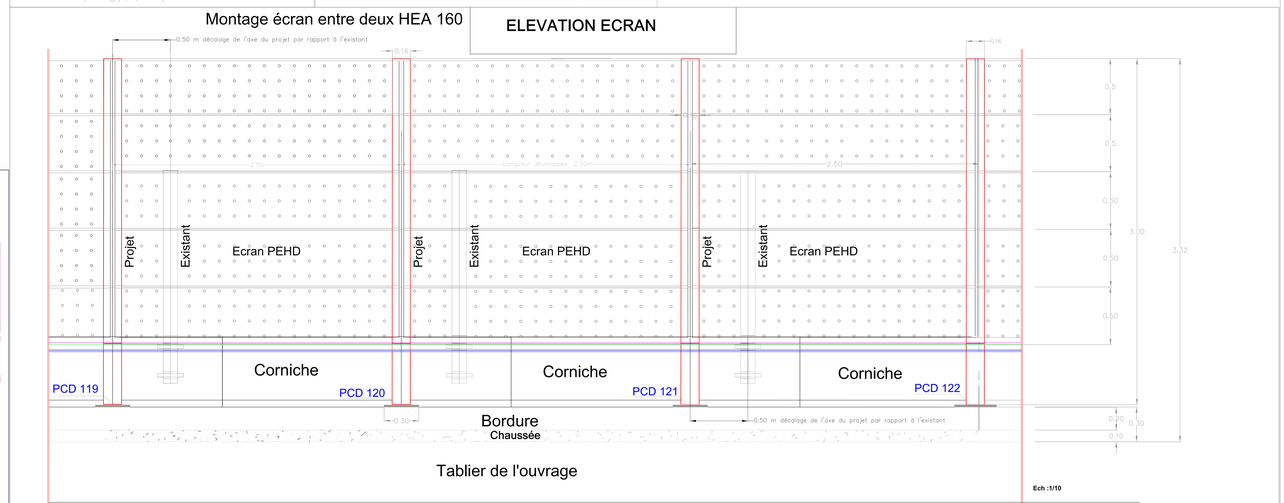

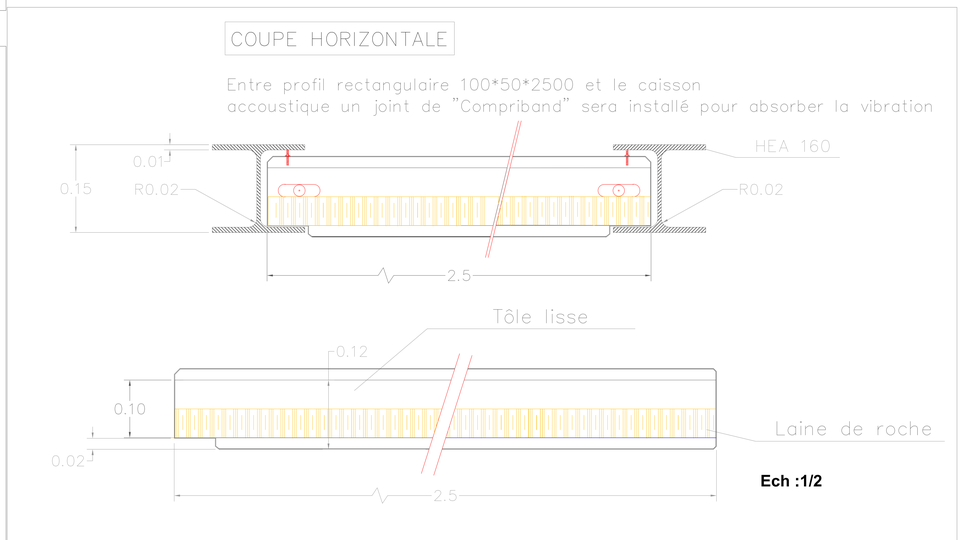

maître d'ouvrage :
Ministère de la Transition Ecologique et Solidaire

DREAL IF - DHRF
Service de la Modernisation du Réseau
Département de Modernisation du Réseau Est
25-27, rue Maillot - 75732 PARIS Cedex 15

Liberté • Égalité • Fraternité
RÉPUBLIQUE FRANÇAISE
Ministère de la Transition Ecologique et Solidaire
Ministère de la Cohésion des Territoires et des Relations Publiques
Ministère de l'Agriculture et de l'Alimentation
Ministère de l'Enseignement Supérieur et de la Recherche

Opération 23 Q 24F
PROTECTIONS ACOUSTIQUES COMPLEMENTAIRES
AUTOROUTES A4 ET A86 À SAINT-MAURICE
MAISONS-ALFORT ET CRÉTEIL

2ÈME TRANCHE
Secteur "Viaducs"

DOSSIER PROJET

CARACTERISTIQUES TECHNIQUES

III.5 Ouvrages d'art
III.5.2 Dossier de plan
III.5.2.3 Détails et élévation

III.5.2.3

Indice 0

Dressé par le maître d'œuvre :

Présenté par le responsable d'opérations :

Vu et Transmis par le responsable du Département de Modernisation du Réseau Est :

Octobre 2017

Ech.:

maître d'œuvre :
DREAL IF - DHRF
Service d'Ingénierie pour la Modernisation, l'Entretien et l'Exploitation du Réseau (SIMEER)

Département Ingénierie EST
65-71, avenue Ledoux
92335 Cedex Paris Saint-Germain cedex

Indice	Date	Modifié par	Approuvé par	Objet
0	Octobre 2017	TM-MB		Version initiale